石 種			
外壁	御影石G682 （本磨）	t =20	
外壁	御影石G682 （JB）	t =25	
外壁	御影石G682 （JB）	t =25	

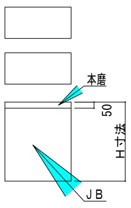

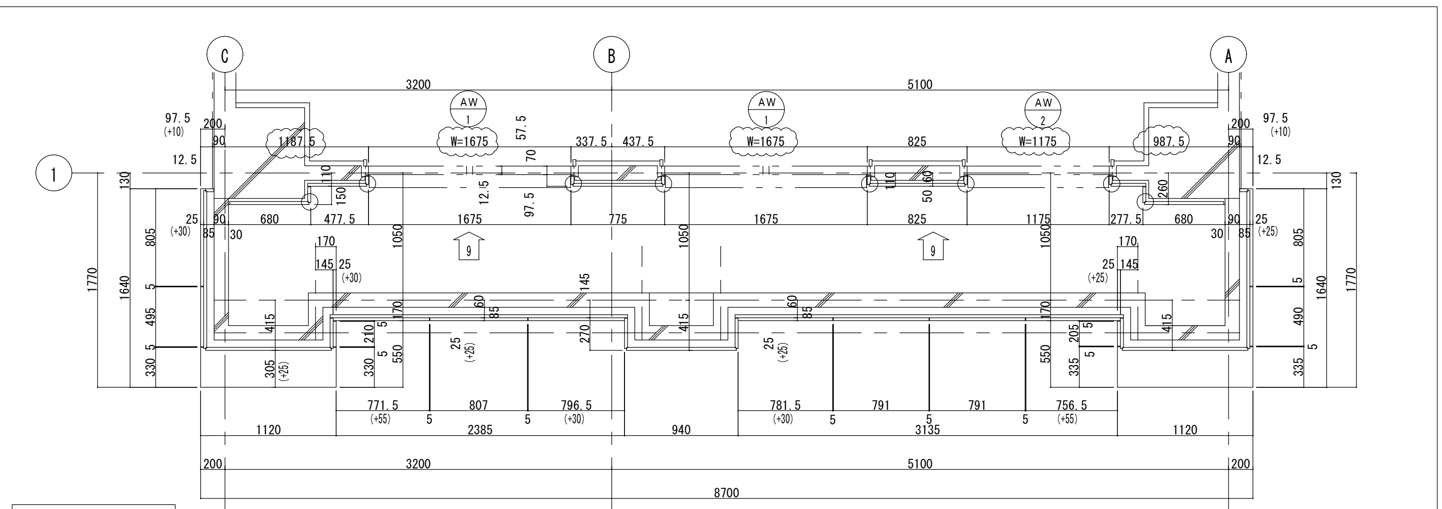

C
B
A
1
AW 1
W=1675
AW 1
W=1675
AW 2
W=1175
3200
5100
8700

B-B 断面図 S=1/30

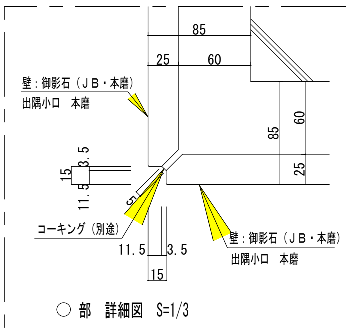

壁：御影石（ＪＢ・本磨）
出隅小口　本磨
コーキング（別途）
壁：御影石（ＪＢ・本磨）
出隅小口　本磨

○ 部 詳細図 S=1/3

出隅小口は、全て本磨加工とする

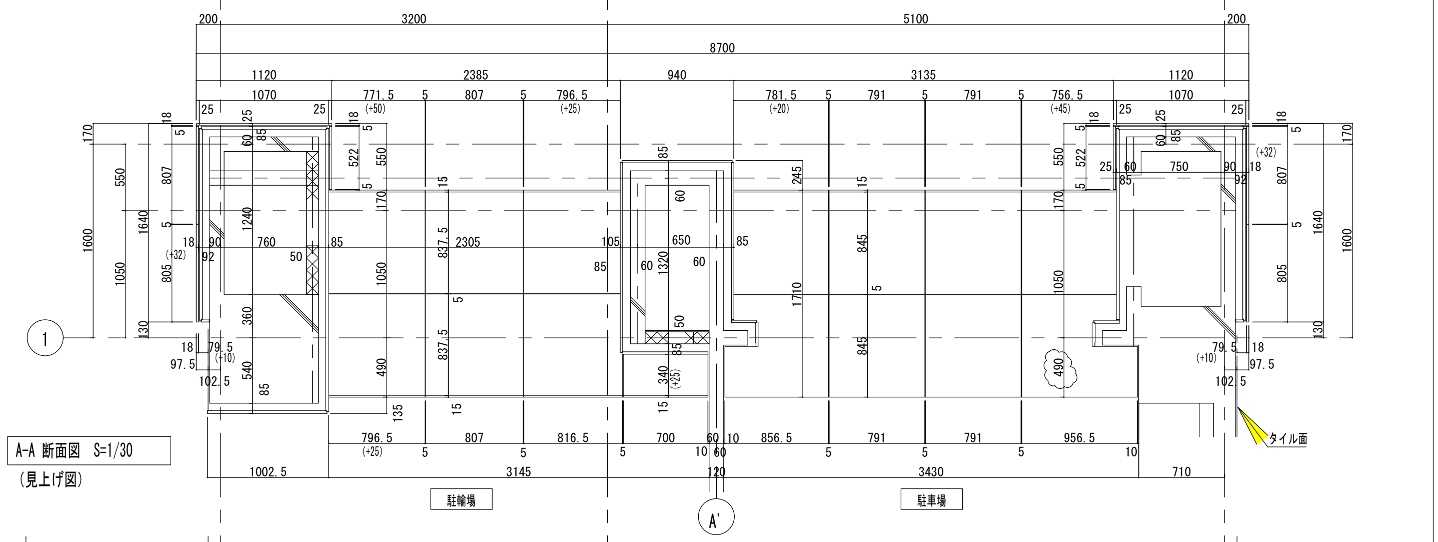

1
8700
3145
3430
駐輪場
駐車場
A'
タイル面

A-A 断面図 S=1/30

（見上げ図）

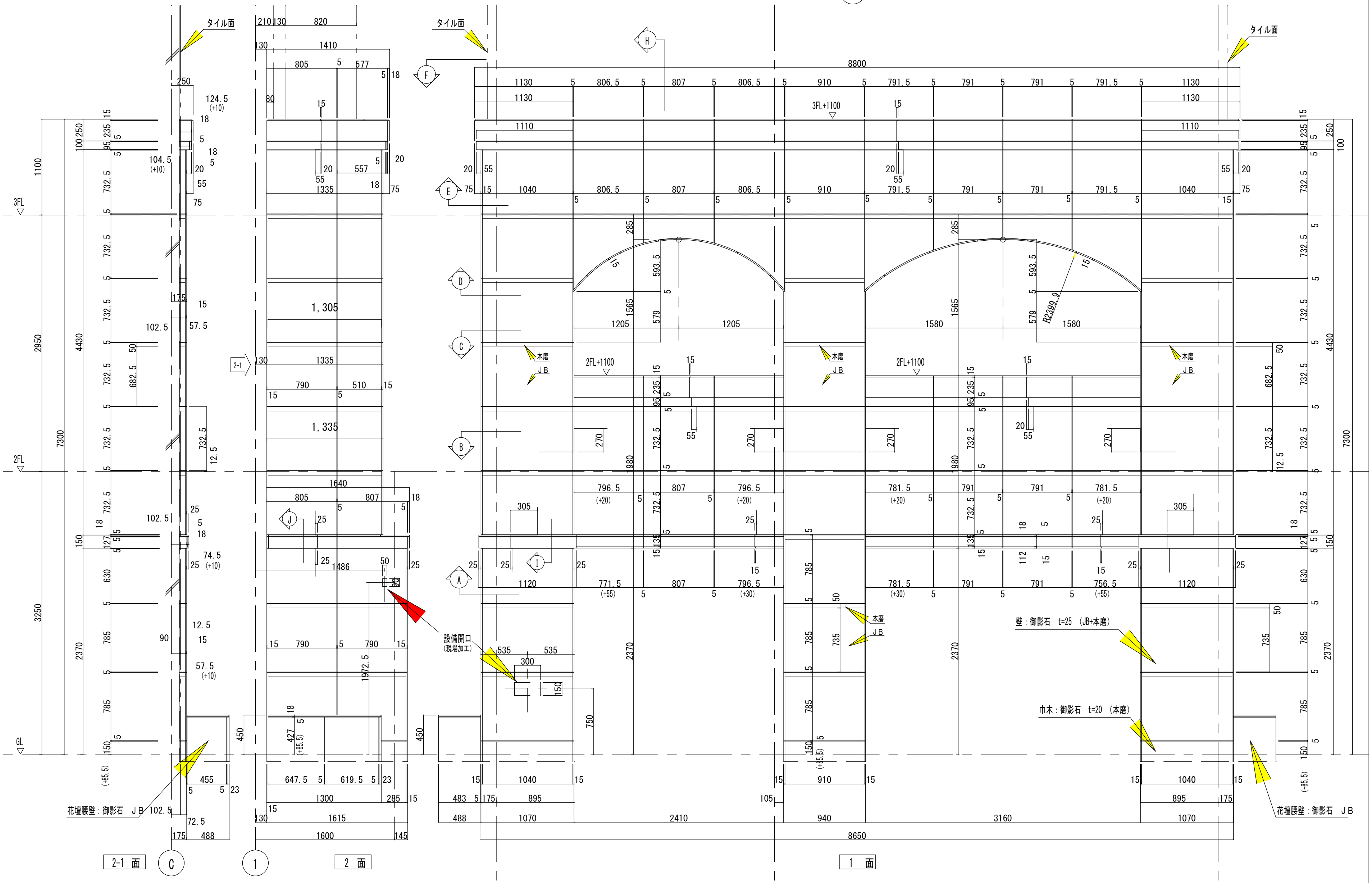

タイル面
3FL
2FL
GL
3FL+1100
2FL+1100
本磨
ＪＢ
設備開口
（現場加工）
壁：御影石 t=25 （JB+本磨）
巾木：御影石 t=20 （本磨）
花壇腰壁：御影石 ＪＢ
花壇腰壁：御影石 ＪＢ
8800
8650
C
1

2-1 面

2 面

1 面

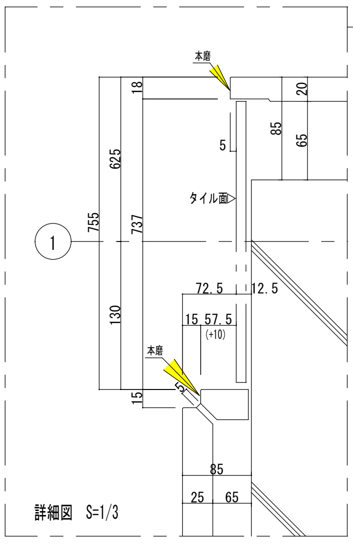

詳細図 S=1/3

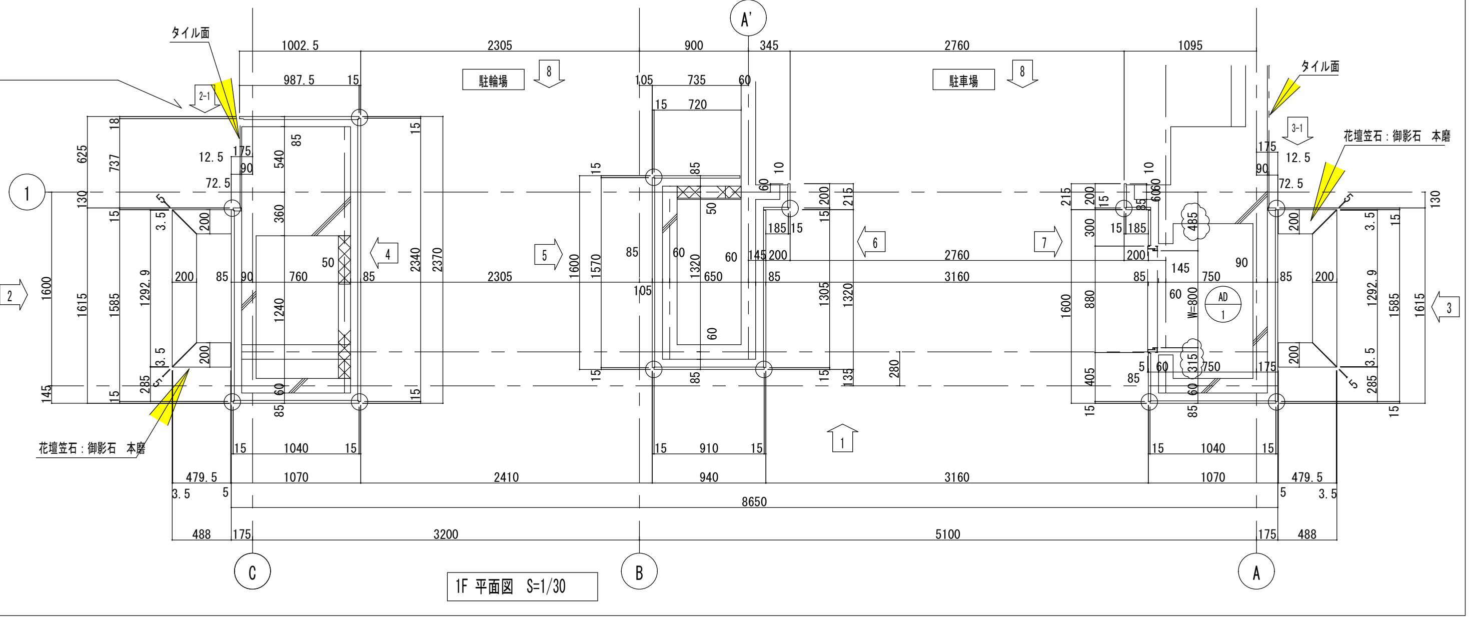

A'
タイル面
駐輪場
駐車場
花壇笠石：御影石　本磨
花壇笠石：御影石　本磨
AD 1
W=800
1
C
B
A
3200
5100
8650

1F 平面図 S=1/30

名 称

石 種

仕 上

継 目

目地 MM

面 取

名 称

石 種

仕 上

継 目

目地 MM

面 取

訂正

12 .26 割付 変更

検図

縮尺 1/30 1/3

担当

作図

作図 H17 年 月 日

株式会社 石森

御承認 年 月 日

御承認 年 月 日

殿

殿

コードNo.

工事名 （仮称）波除２丁目マンション（港区）新築工事

内 容 外壁 石割付図（1）

図面No.

整理No. 外-1

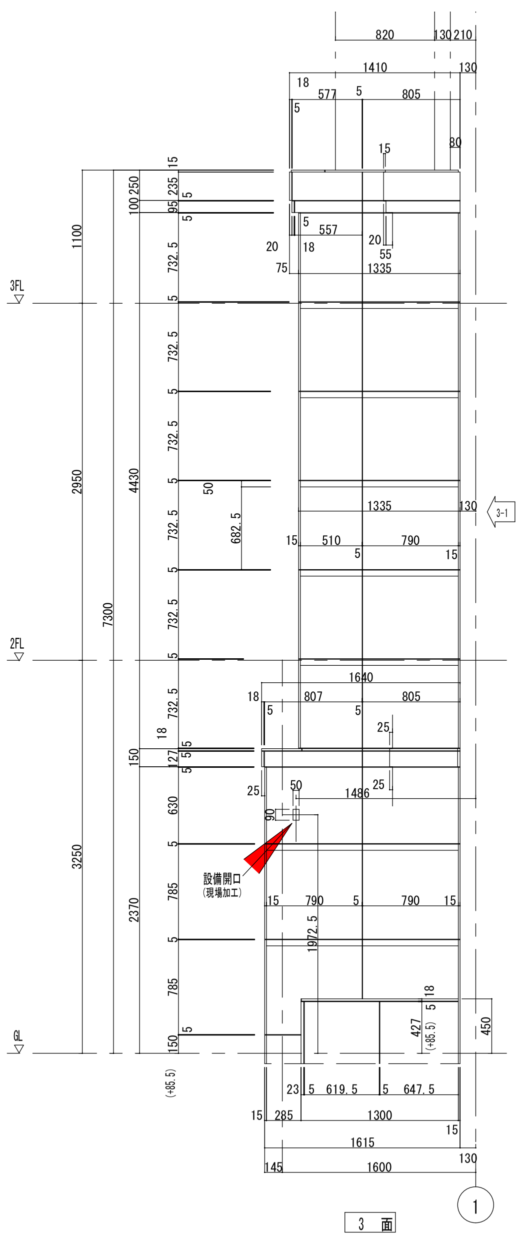
3FL
2FL
GL
1100
2950
3250
7300
4430
2370
設備開口
(現場加工)
1972.5
1486
1335
1640
807
805
1410
820
577
557
3-1
1600
1615
1300
619.5
647.5
427
(+85.5)
450
1

3　面

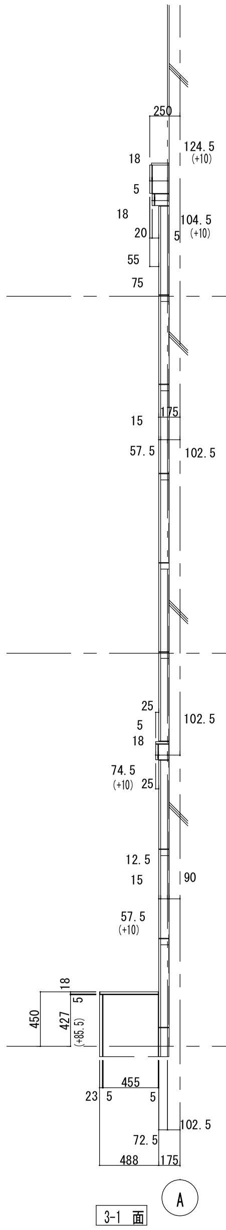
124.5
(+10)
104.5
(+10)
102.5
74.5
(+10)
57.5
(+10)
455
488
427
(+85.5)
450
A

3-1　面

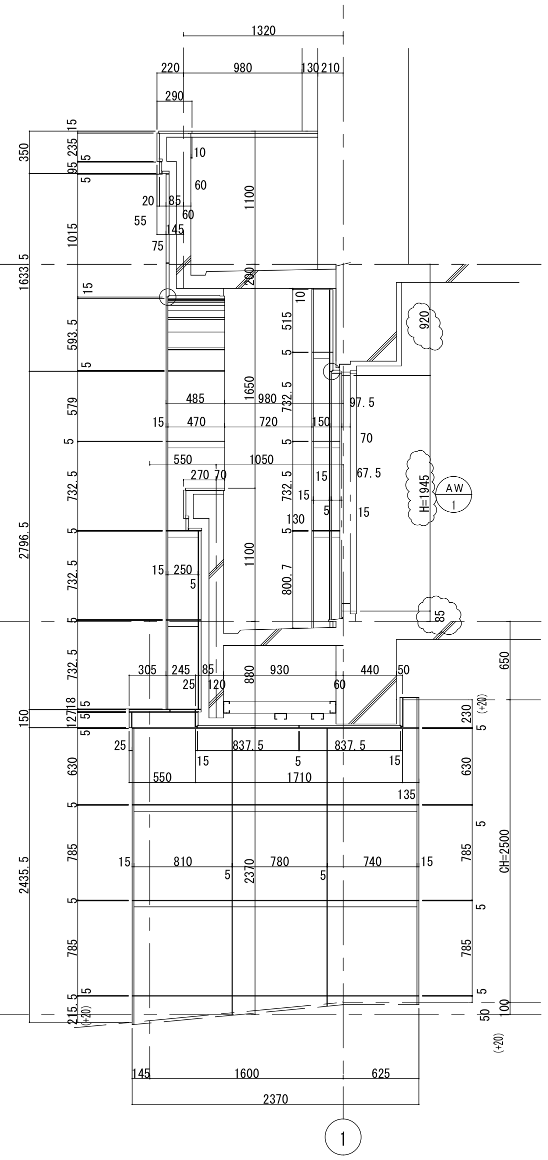
1320
980
1633.5
2796.5
2435.5
593.5
1015
1650
1100
800.7
H=1945
AW
1
920
85
880
930
440
837.5
1710
2370
CH=2500
810
780
740
1600
625
2370
1

4　面

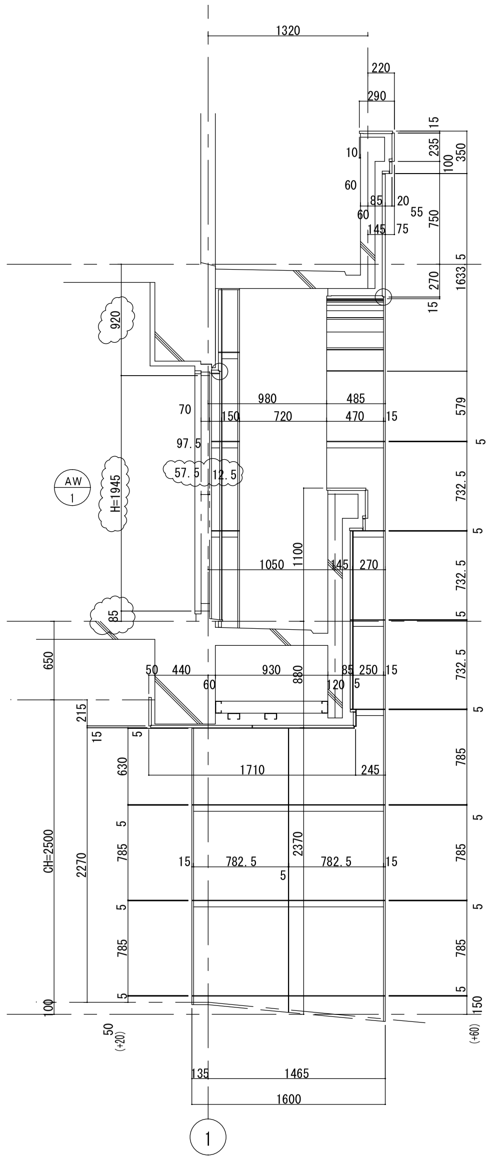
1320
980
920
AW
1
H=1945
85
1050
1100
930
880
440
1710
2370
CH=2500
2270
782.5
1465
1600
1

5　面

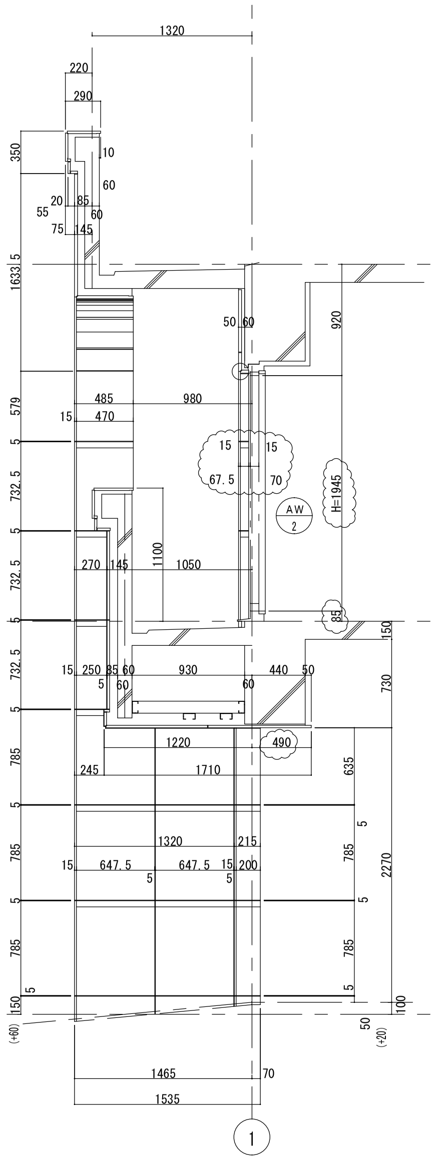
1320
980
920
AW
2
H=1945
85
1050
1100
930
880
440
490
1220
1710
1320
647.5
2270
1465
1535
1

6　面

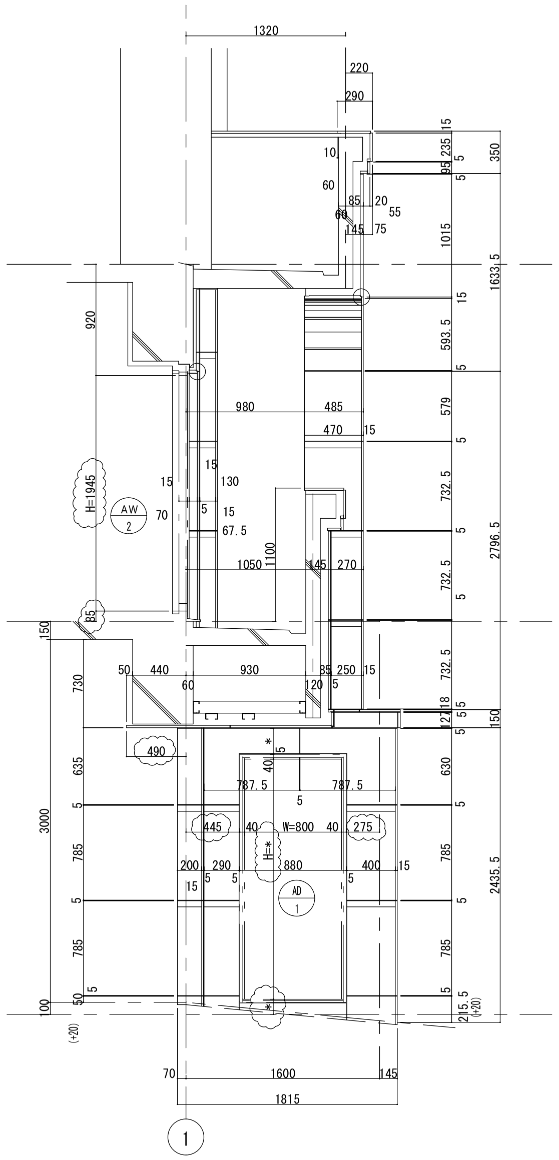
1320
980
920
AW
2
H=1945
85
1050
1100
930
880
440
490
3000
W=800
H=
AD
1
1600
1815
2435.5
2796.5
1633.5
1

7　面

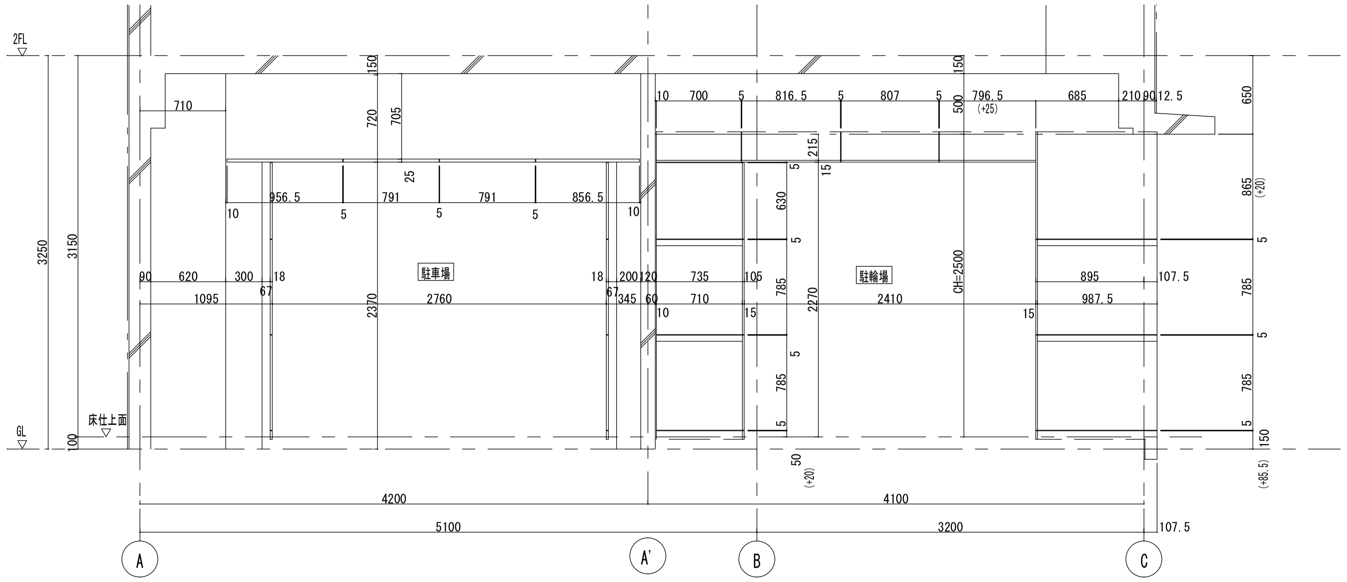
2FL
GL
床仕上面
3250
3150
駐車場
2760
2370
駐輪場
2410
CH=2500
2270
4200
4100
5100
3200
107.5
A
A'
B
C

8　面

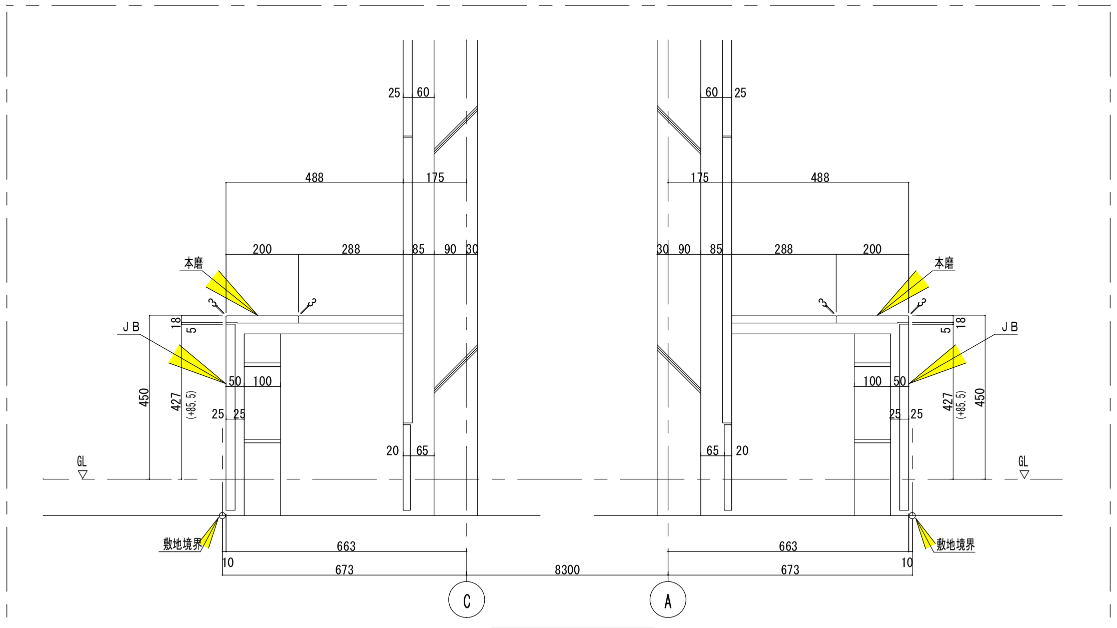
本磨
J B
敷地境界
488
175
200
288
450
427
(+85.5)
GL
663
673
8300
C
A

花壇　断面図　S=1/10

	名　称	石　種	仕　上	縞　目	目地 MM	面　取		名　称	石　種	仕　上	縞　目	目地 MM	面　取

訂正		
12 .26	割付 変更	.
.		.
.		.
.		.

検図	担当	作図		御承認　年　月　日	殿	コードNo. 工事名　（仮称）波除２丁目マンション（港区）新築工事	図面No.
縮尺　1/30　1/10	作図　H17 年1 月1 日		株式会社　石　森	御承認　年　月　日	殿	内　容　外壁　石割付図 (3)	整理No.　外-3

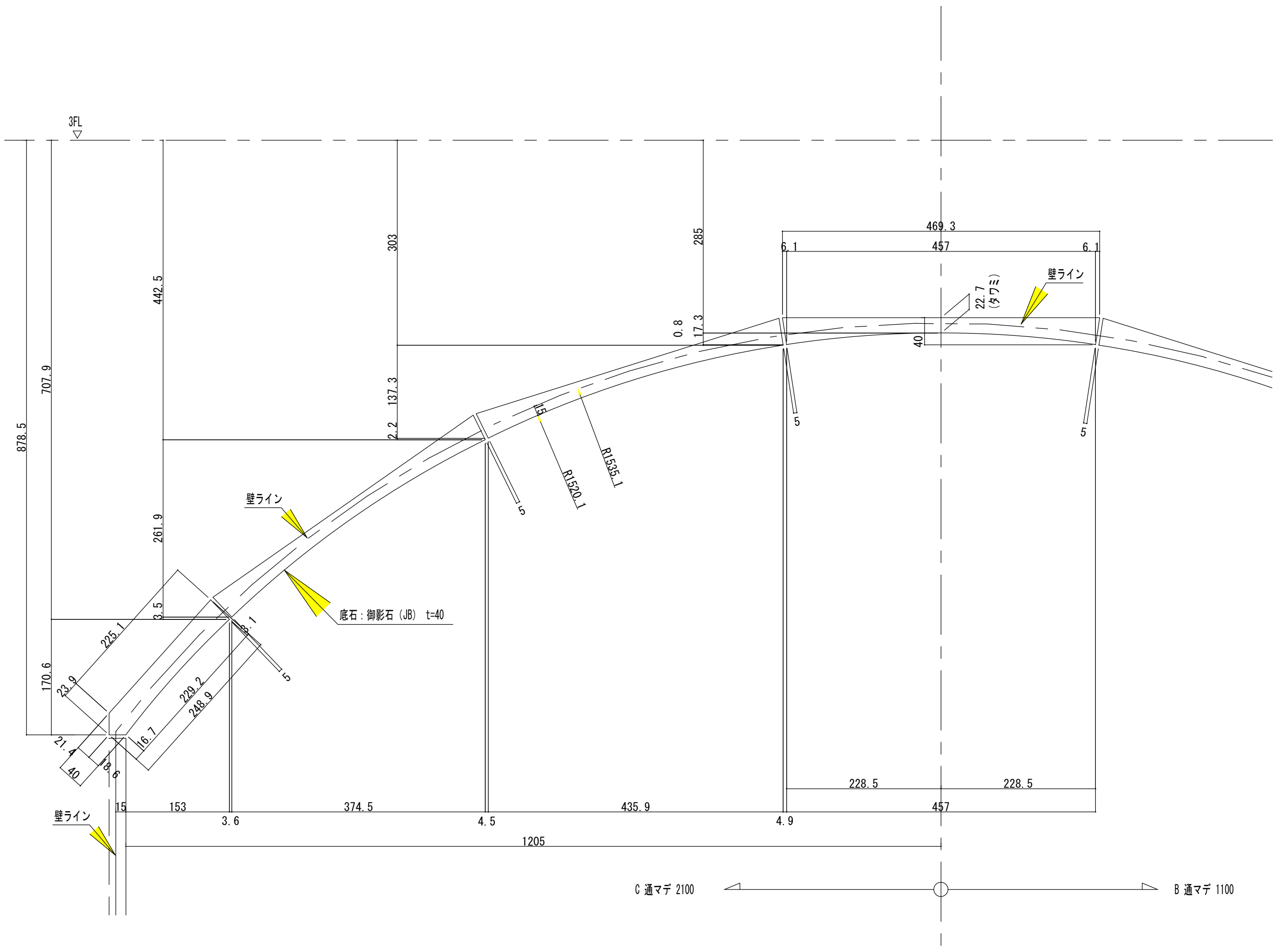
3FL
878.5
707.9
442.5
303
285
469.3
6.1
457
6.1
22.7
(タワミ)
壁ライン
0.8
17.3
40
5
5
137.3
2.2
15
R1535.1
R1520.1
261.9
壁ライン
底石：御影石（JB） t=40
3.5
225.1
170.6
23.9
229.2
248.9
21.4
16.7
40
15
228.5
228.5
457
15
153
374.5
435.9
3.6
4.5
4.9
壁ライン
1205
C 通マデ 2100
B 通マデ 1100

アーチ底石断面図 S=1/5
(B~C通間)

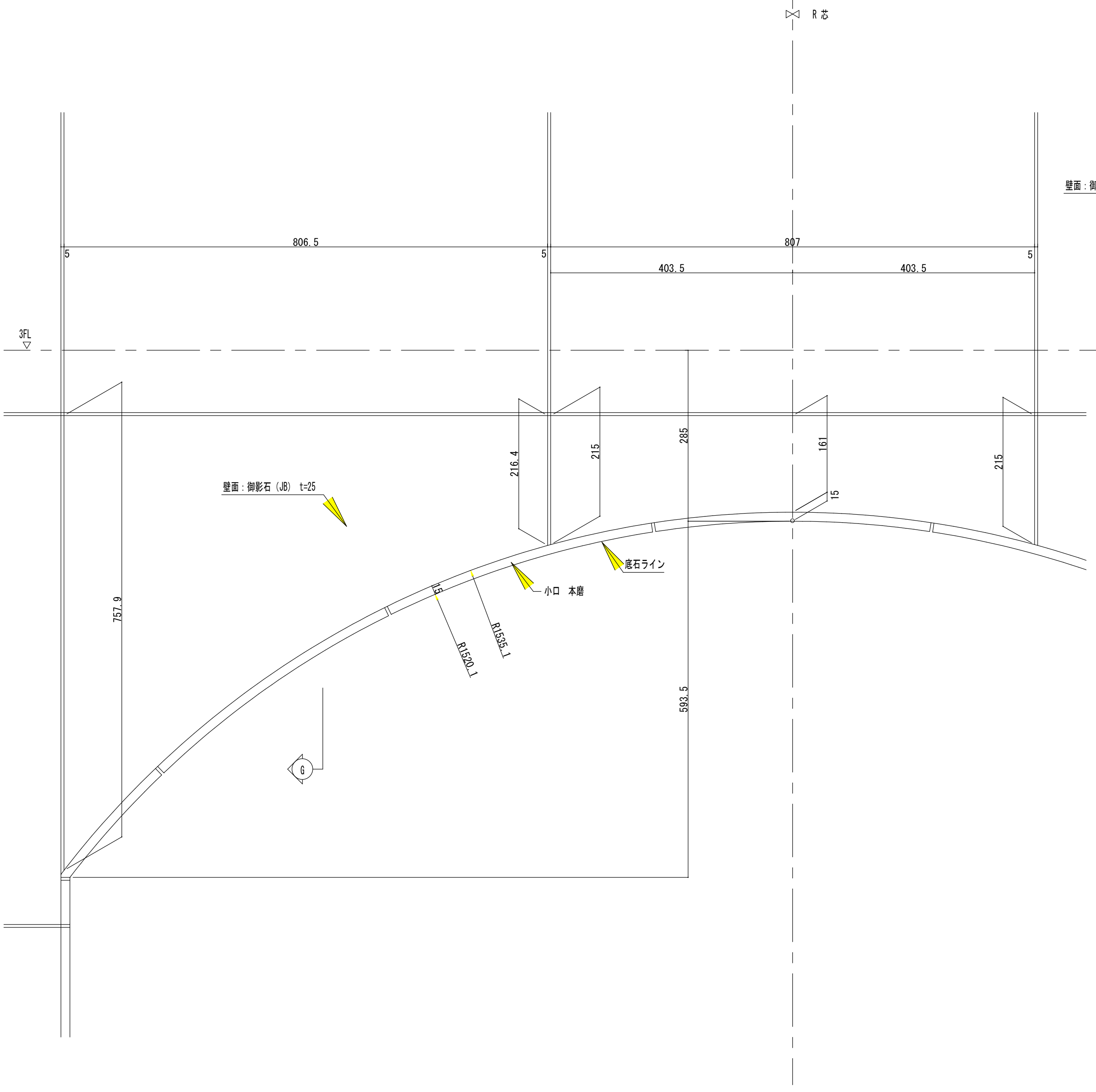
R 寸法
5
806.5
5
807
403.5
403.5
5
3FL
216.4
215
285
161
15
215
壁面：御影石（JB） t=25
底石ライン
小口 本磨
15
R1535.1
R1520.1
757.9
593.5
G

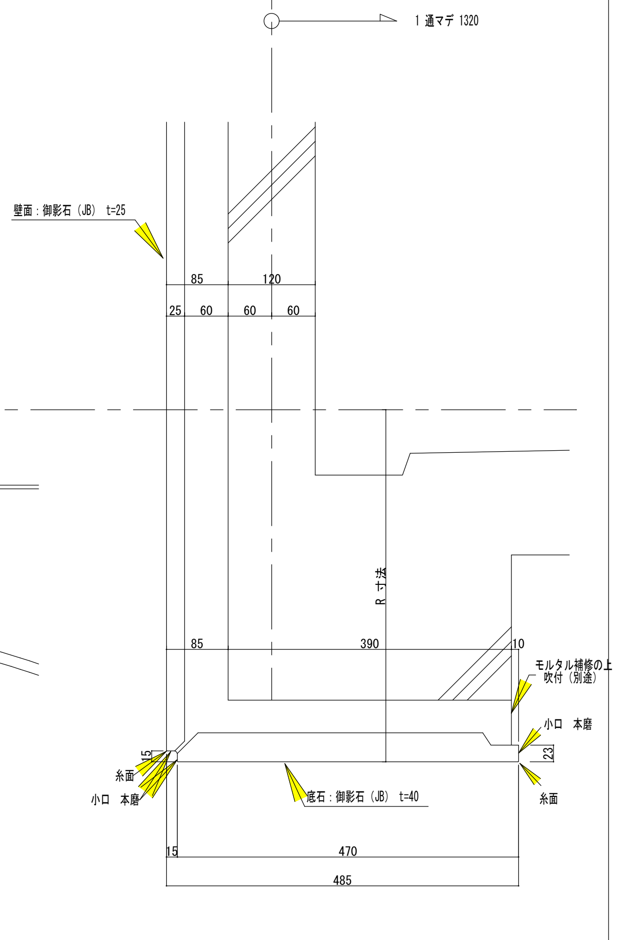
1 通マデ 1320
壁面：御影石（JB） t=25
85
120
25
60
60
60
R 寸法
85
390
10
モルタル補修の上
吹付（別途）
小口 本磨
23
糸面
15
糸面
小口 本磨
底石：御影石（JB） t=40
15
470
485

G-G 断面図 S=1/5

名称			
石種			
仕上			
縞目			
目地MM			
面取			
名称			
石種			
仕上			
縞目			
目地MM			
面取			

訂正
12.26 割付変更

検図
縮尺 1/5
担当
作図
作図 H17 年1 月1 日

株式会社 石森

御承認 年 月 日
御承認 年 月 日

殿
殿

コードNo.
工事名 （仮称）波除２丁目マンション（港区）新築工事
内容 外壁 詳細図（2）
図面No.
整理No. 外-5